Abmessungen Typ LS 600 Dimensions Type LS 600

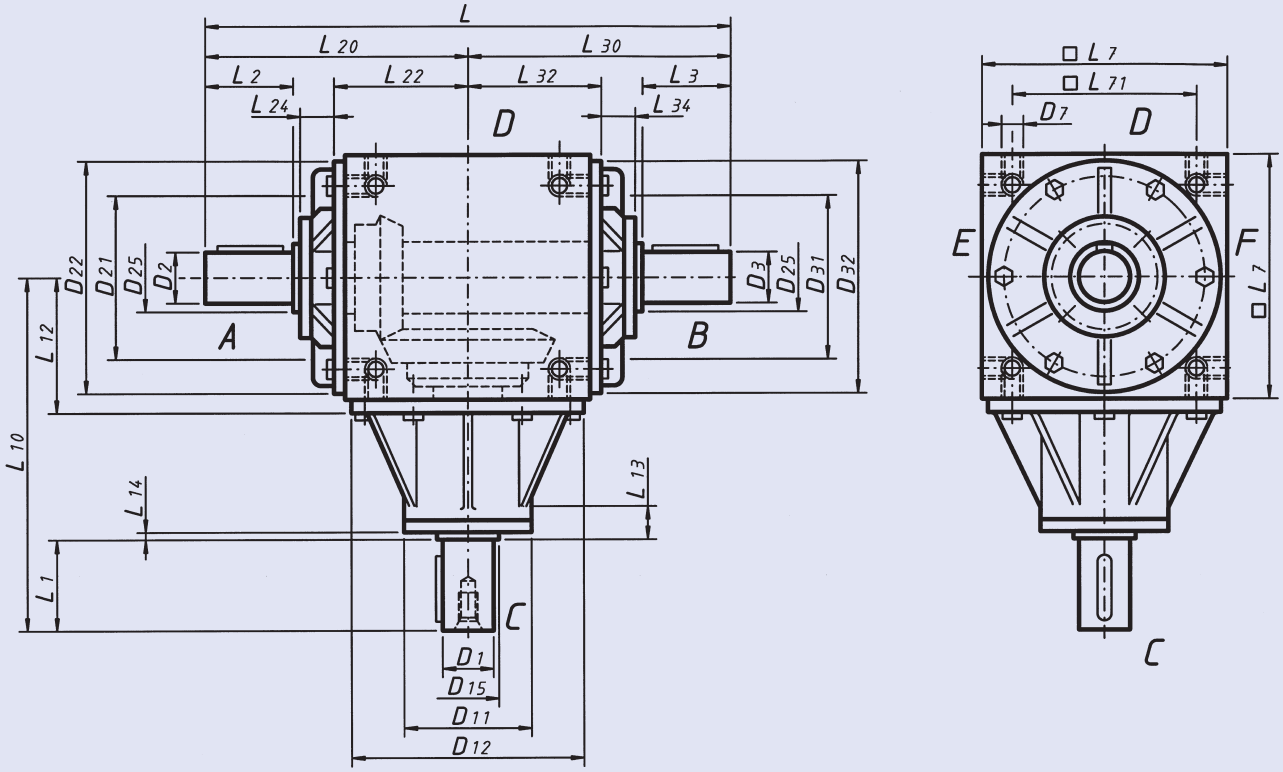

Bauarten / Design

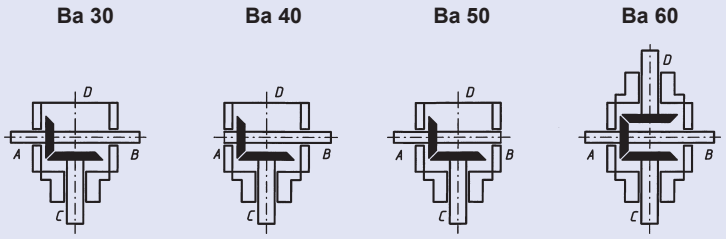

Achtung!
Bei Getriebe Typ LS ist zur Größenbestimmung die kleine Drehzahl und das große Drehmoment maßgebend.

Attention!
For size selection of gearbox type LS, the low speed and the high torque values are applicable.

Grösse Size	Übersetzung Ratio	D1	D2	D3	D7	D11	D12	D15	D22	D25	D32	L	L1	L2	L3	L7
600	1,25	90_{j6}	80_{j6}	80_{j6}	M20	190	445_{f7}	95	445_{f7}	95	445_{f7}	980	150	170	170	450
	1,5 - 2									85						

Grösse Size	Übersetzung Ratio	L10	L12	L13	L14	L20	L22	L24	L30	L32	L34	L71	Passfeder D1 Keyway D1	Passfeder /Key-way D3,D3
600	1,25	600	250	33	5	490	245	70	490	245	70	360	25 x 14 x 140	22 x 14 x 160
	1,5 - 2													